30 079 001 **GROHE RED DUO KJØKKENBATTERI OG BEREDER I L-STØRRELSE**

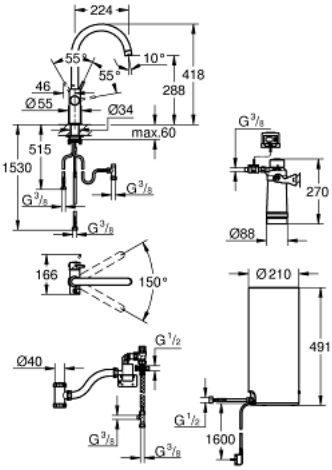

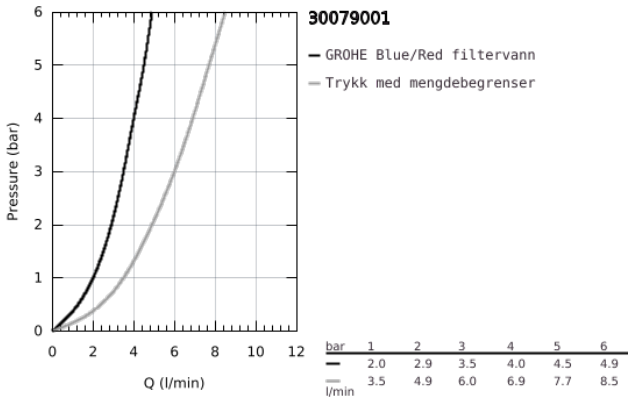

PRODUKTBESKRIVELSE

- Colour: chrome
- består av:
- GROHE Red Duo ettgreps kjøkkenbatteri
- etthullsmontasje
- C-tut
- GROHE ChildLock trykknapp for kokende vann
- TÜV-sertifisert trippel elektronisk beskyttelse mot utilsiktet aktivering av kokende vann
- GROHE Long-Life overflate
- GROHE SilkMove 28 mm keramisk patron
- Isolert rørformet tut
- svingfelt 150°
- separate vannveier
- fleksible tilkoblingsslanger
- kobling for GROHE Red bereder
- GROHE Red bereder i L-størrelse
- tank for kokende og varmt vann
- 5,5 liter 100 ° C kokende vann
- 7 liter total kapasitet
- Krav til innløpstrykk: 1-7 bar
- Med fleksibel tilkoblingsslange og utløp for kokende vann
- CE-nummer
- Strømforsyning 230 V 50 Hz
- strømforbruk 2100 W
- standby forbruk strøm 15 W
- Energieffektivitetsklasse A
- <pre style="margin-left:0cm; margin-right:0cm">GROHE Blue S-Size filterstartsett</pre>
- beskytter kjelen mot kalk
- Kapasitet 600 L på 20° dKH
- Strømningsmåling

30 079 001 **GROHE RED DUO KJØKKENBATTERI OG BEREDER I L-STØRRELSE**

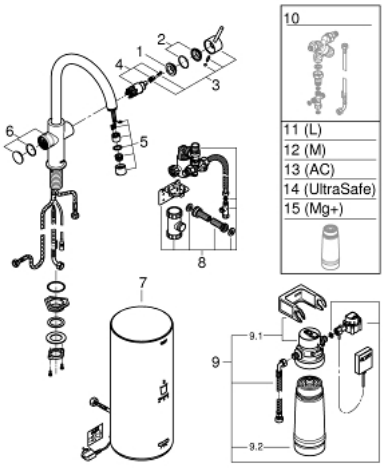

RESERVEDELER , august 2013 – now

1: Festering (Spare part-nr. 07419000)

2: Kappe (Spare part-nr. 46581000)

3: Håndgrep (Spare part-nr. 46957000)

4: Patron (Spare part-nr. 46580000)

5: Flow kontrol (Spare part-nr. 48370000)

6: Driftsenhet (Spare part-nr. 46997000)

7: Bereder ekstra stor (Spare part-nr. 40831001)

8: Safety group (Spare part-nr. 48371000)

9: Filter i liten størrelse, startsett (Spare part-nr. 40438001)

9.1: Filter hode (Spare part-nr. 64508001)

9.2: Filter størrelse S (Spare part-nr. 40404001)

10: Blandeventil (Spare part-nr. 40841001)*

11: Filter størrelse L (Spare part-nr. 40412001)*

12: Filter størrelse M (Spare part-nr. 40430001)*

13: GROHE Blue Aktivert Karbonfilter (Spare part-nr. 40547001)*

14: UltraSafe filter (Spare part-nr. 40575001)*

15: Magnesium+ filter (Spare part-nr. 40691001)*

* Optional accessories