23 590 GN1 **ESSENCE ETTGREPSBATTERI TIL SERVANT, STR. S**

PRODUKTBESKRIVELSE

- Colour: Børstet Cool Sunrise
- etthullsmontasje
- metallhendel
- GROHE SilkMove 28 mm keramisk patron
- med temperaturbegrenser
- GROHE Long-Life-overflate
- GROHE Water Saving perlator 5,7 l/min
- GROHE AquaGuide justerbar perlator
- GROHE FastFixation Plus installasjonssystem
- glatt kropp
- fleksible tilkoblingsslanger

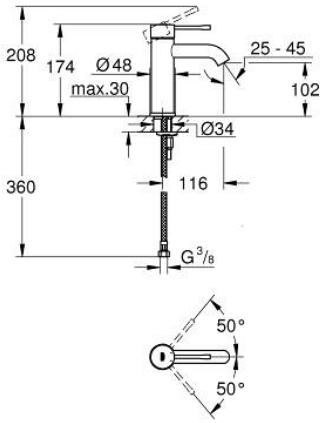

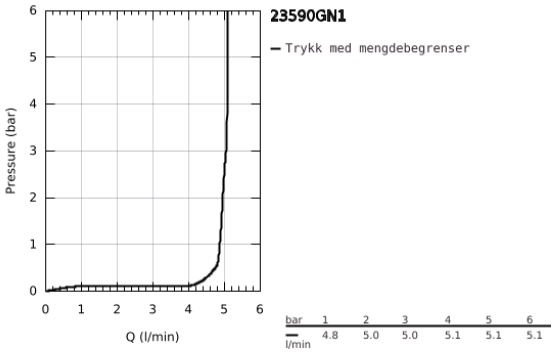

23 590 GN1 **ESSENCE ETTGREPSBATTERI TIL SERVANT, STR. S**

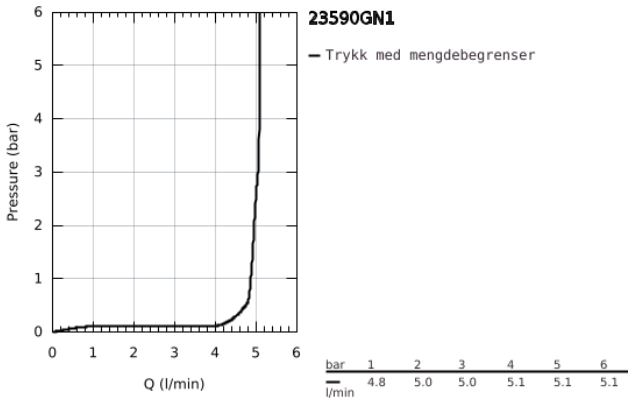

bar	1	2	3	4	5	6
l/min	4.8	5.0	5.0	5.1	5.1	5.1

23 590 GN1 **ESSENCE ETTGREPSBATTERI TIL SERVANT, STR. S**

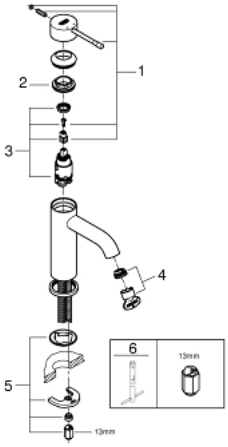

RESERVEDELER , november 2016 – now

1: Håndgrep (Spare part-nr. 46917GN0)

2: Festering (Spare part-nr. 46715000)

3: Patron (Spare part-nr. 46580000)

4: Perlator (Spare part-nr. 48270000)

5: Tilskruing (Spare part-nr. 46645000)

6: Montasjenøkkel til servant, bide og batterier (Spare part-nr. 19017000)*

* Optional accessories