21 019 003 **ATRIO TOGREPSBATTERI TIL SERVANT, DN 15 L-SIZE**

PRODUKTBESKRIVELSE

- Colour: chrome
- keramisk overdel 1/2", 90°
- GROHE Long-Life overflate
- GROHE Water Saving 5.7 l/min laminar perlator
- rask installasjon
- svingbar rørtut med perlator og stopp
- Push-ventil 1 1/4"
- fleksible tilkoblingsslanger
- med kryssgrep
- To forskjellige sett med grep inkludert. Ett sett med "H" og "C"-markering, og ett uten markering.

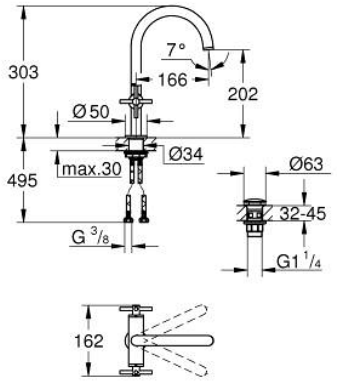

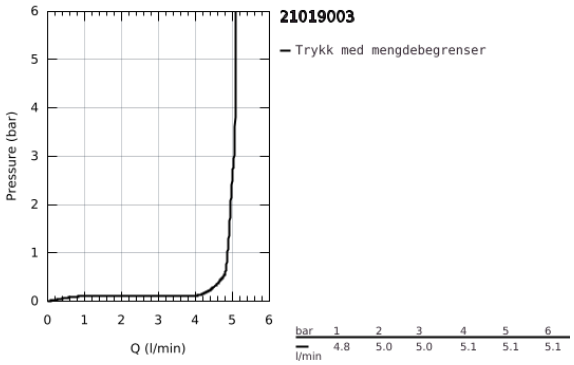

21 019 003 **ATRIO TOGREPSBATTERI TIL SERVANT, DN 15 L-SIZE**

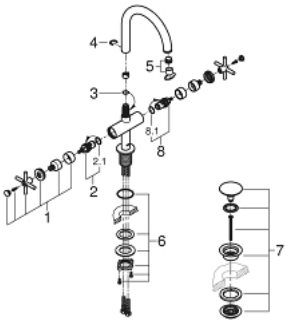

RESERVEDELER , august 2018 – now

1: 1 par kryssgrep (Spare part-nr. 18026003)

2: Keramisk overdel 1/2" (Spare part-nr. 45883000)

2.1: O-ring Ø18,2 x Ø1,7 (Spare part-nr. 0392400M)

3: O-ring Ø13,5 x Ø2,75 (Spare part-nr. 0128500M)

4: Sikringsring (Spare part-nr. 4826600M)

5: Laminar perlator (Spare part-nr. 48408000)

6: Festemateriell (Spare part-nr. 48384000)

7: Push ventil med oppløftsventil (Spare part-nr. 65807000)

8: Keramisk overdel 1/2" (Spare part-nr. 45882000)

8.1: O-ring Ø18,2 x Ø1,7 (Spare part-nr. 0392400M)