20 164 DC3 **ATRIO 3-HULLSBATTERI TIL SERVANT**

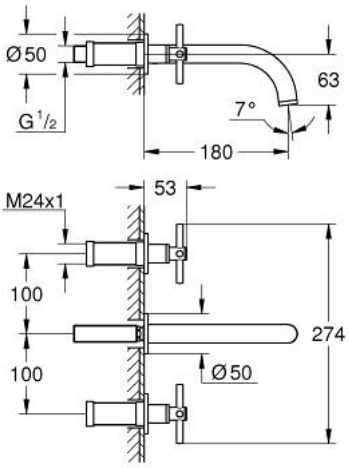

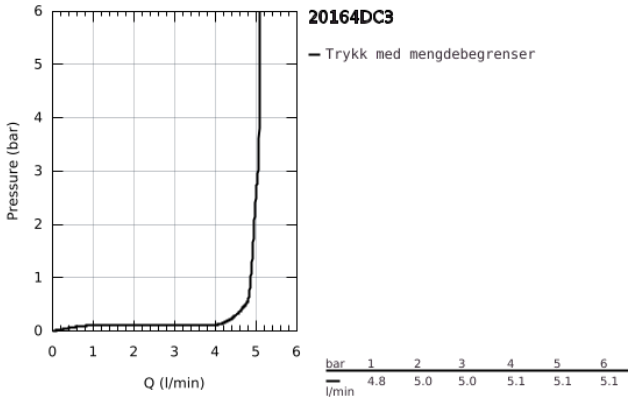

PRODUKTBESKRIVELSE

- Colour: supersteel
- veggmontasje
- uten innbygningsdeler
- tilhørende innvendig del:
- 29 025 002
- varm/kald ventiler med keramiske deler 1/2" - 90°
- GROHE Long-Life-overflate
- GROHE Water Saving 5.7 l/min laminar perlator
- avstandsmål 200 mm
- fremspring 180 mm
- med kryssgrep
- To forskjellige sett med grep inkludert. Ett sett med "H" og "C"-markering, og ett uten markering.

20 164 DC3 **ATRIO 3-HULLSBATTERI TIL SERVANT**

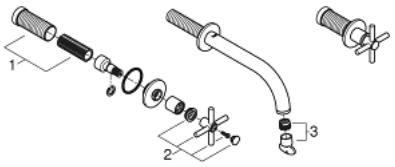

RESERVEDELER , april 2017 – now

1: Extension for spindle (Spare part-nr. 45988000)

2: 1 par kryssgrep (Spare part-nr. 18026DC3)

3: Laminar perlator (Spare part-nr. 48408000)